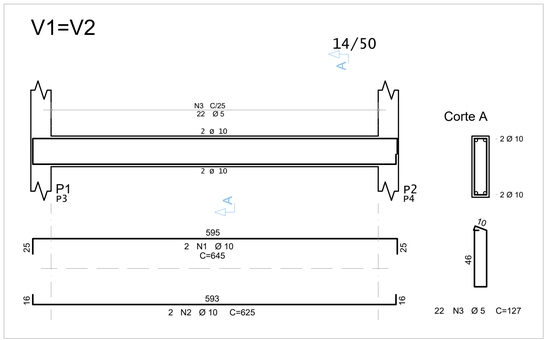

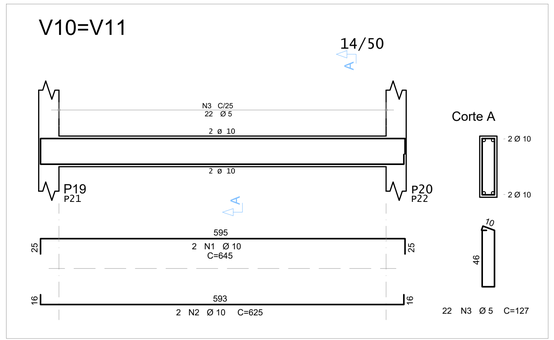

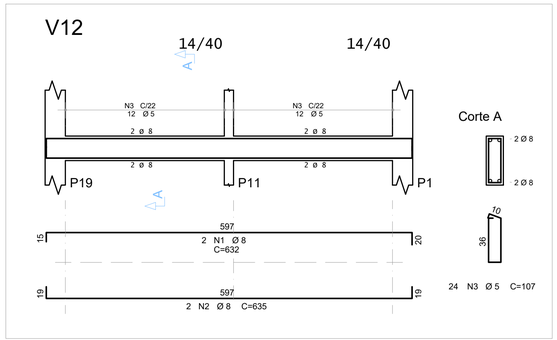

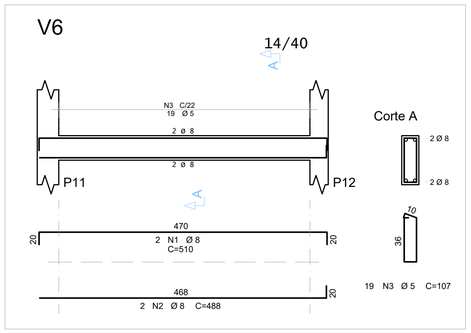

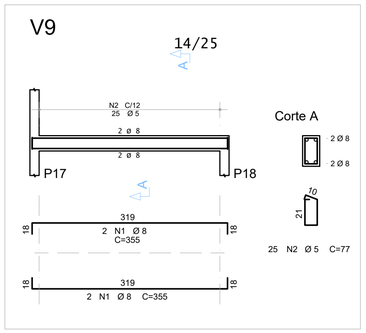

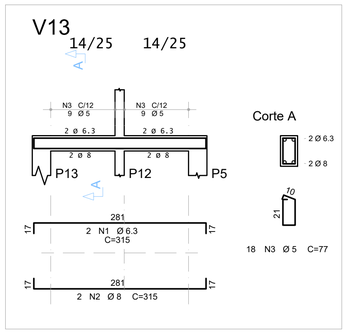

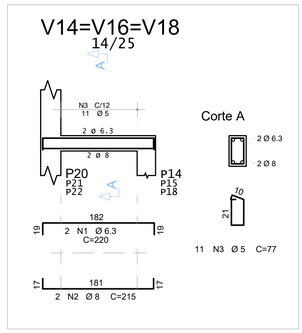

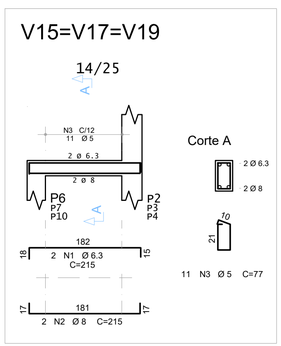

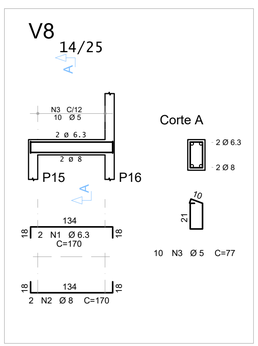

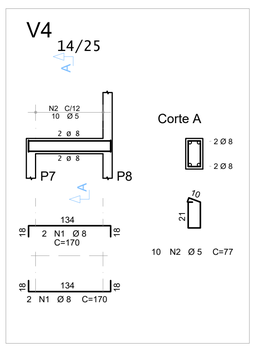

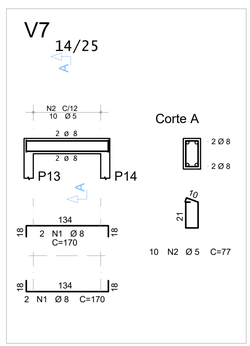

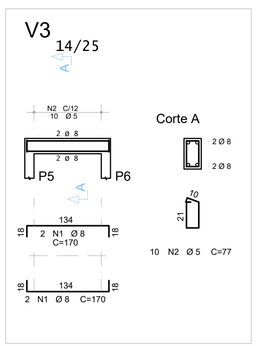

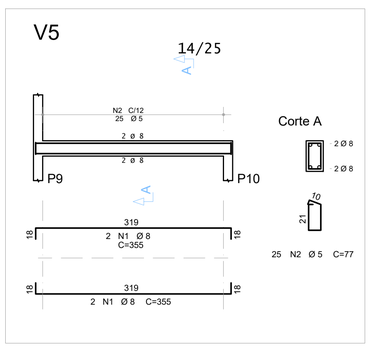

AÇO		POS	BIT	QUANT	COMPRIMENTO	
					UNIT	TOTAL
			mm		cm	cm
V1=V2 (X2)						
	50A	1	10	4	645	2580
	50A	2	10	4	625	2500
	60A	3	5	44	127	5588
V3						
	50A	1	8	4	170	680
	60A	2	5	10	77	770
V4						
	50A	1	8	4	170	680
	60A	2	5	10	77	770
V5						
	50A	1	8	4	355	1420
	60A	2	5	25	77	1925
V6						
	50A	1	8	2	510	1020
	50A	2	8	2	488	976
	60A	3	5	19	107	2033
V7						
	50A	1	8	4	170	680
	60A	2	5	10	77	770
V8						
	50A	1	6.3	2	170	340
	50A	2	8	2	170	340
	60A	3	5	10	77	770
V9						
	50A	1	8	4	355	1420
	60A	2	5	25	77	1925
V10=V11 (X2)						
	50A	1	10	4	645	2580
	50A	2	10	4	625	2500
	60A	3	5	44	127	5588
V12						
	50A	1	8	2	632	1264
	50A	2	8	2	635	1270
	60A	3	5	24	107	2568
V13						
	50A	1	6.3	2	315	630
	50A	2	8	2	315	630
	60A	3	5	18	77	1386
V14=V16=V18 (X3)						
	50A	1	6.3	6	220	1320
	50A	2	8	6	215	1290
	60A	3	5	33	77	2541
V15=V17=V19 (X3)						
	50A	1	6.3	6	215	1290
	50A	2	8	6	215	1290
	60A	3	5	33	77	2541

RESUMO DE AÇO			
AÇO	BIT	COMPR	PESO
	mm	m	kgf
60A	5	292	45
50A	6.3	36	9
50A	8	130	51
50A	10	102	63
Peso Total	60A =		45 kgf
Peso Total	50A =		123 kgf

OBSERVAÇÕES

1. DIMENSÕES E NÍVEIS EM CENTÍMETROS, CONFORME PROJETO ARQUITETÔNICO, EXCETO ONDE INDICADO O CONTRÁRIO;
2. CONCRETO ESTRUTURAL Fck>=25MPa, COM FATOR ÁGUA-CIMENTO (A/C) ≤ 0,60 E MÓDULO DE ELASTICIDADE (Eci) ≥ 28.000 MPa
3. CARACTERÍSTICAS DOS MATERIAIS: Fck=250 kgf/cm², Ecs=241500 kgf/cm² E DIMENSÃO MÁXIMA DO AGREGADO DE 19MM
4. DESFORMA COM REESCORAMENTO NUNCA ANTES DO 15° DIA ACOMPANHADA DE RESULTADOS DE ENSAIO;
5. A SOLICITAÇÃO DOS CARREGAMENTOS PODERÁ SER LIBERADA APÓS 28 DIAS, DA DATA DA CONCRETAGEM OU MEDIANTE A ANÁLISE DOS RESULTADOS DE ENSAIO;
6. AGRESSIVIDADE AMBIENTAL (II), É IMPORTANTE E OBRIGATÓRIO RESPEITAR OS COBRIMENTOS DAS ARMADURAS:
   6.1. PILARES = 2 CM, VIGAS = 2 CM, LAJES = 1,5 CM;
7. OBRIGATÓRIO RESPEITAR OS COBRIMENTOS DAS ARMADURAS DOS ELEMENTOS EM CONTATO COM O SOLO:
   7.1. PILARES = 4 CM, VIGAS = 3 CM, LAJES = 3 CM, ESTACAS = 4 CM, BLOCOS DE FUNDAÇÃO = 4 CM;
8. CURA ÚMIDA DOS ELEMENTOS DE CONCRETO POR 7 DIAS, SEM EXCEÇÃO;
9. DEVERÁ SER VERIFICADO ANTES DA CONCRETAGEM, A MONTAGEM, ENCONTROS E O TRAVAMENTO DAS PEÇAS DAS FÔRMA;
10. A TOPOGRAFIA DO TERRENO NATURAL E AS COTAS DE PROJETO DEVERÃO SER CONFIRMADAS PARA LOCAÇÃO DA ESTRUTURA PROPOSTA;
11. DEVIDO À INEXISTÊNCIA DE RELATÓRIOS DE SONDAGEM, PARA O PRÉ-DIMENSIONAMENTO DOS ELEMENTOS DE FUNDAÇÃO FOI CONSIDERADO UM SOLO ARGILO-ARENOSO DE BAIXA RESISTÊNCIA E COESÃO COM SPT CONFORME TABELA NAS PRANCHAS ESPECÍFICAS DE FUNDAÇÃO;
12. AS ARMADURAS DAS ESTACAS FORAM PRÉ-DIMENSIONADAS COMO ARMADURAS MÍNIMAS, NÃO EXECUTAR;
13. OS LAUDOS DE SONDAGEM DEVEM SER REALIZADOS PARA O REDIMENSIONAMENTO CORRETO DE TODA A ESTRUTURA DE FUNDAÇÃO DO PROJETO ESTIPULADO;
14. QUALQUER ALTERAÇÃO DE NÍVEL ESTRUTURAL COMO FUROS, CORTES, SÓ PODERÁ SER REALIZADA APÓS ANÁLISE E AUTORIZAÇÃO DO PROJETISTA RESPONSÁVEL.

REVISÃO	DESCRIÇÃO	TIPO	ELABORADO	VERIFICADO	DATA
00	EMISSÃO INICIAL	B	EDS	ENC	28/01/2022

TIPOS DE EMISSÃO			
	A - PRELIMINAR	D - APROVADO	G - CANCELADO
	B - P/ APROVAÇÃO	E - P/ CONSTRUÇÃO	
	C - P/ CONHECIMENTO	F - "AS BUILT"	

ELABORAÇÃO:
Consórcio Minas Projetos
CONSÓRCIO MINAS PROJETOS
RUA DESEMBARGADOR JORGE FONTANA, Nº 80 – SALA 1303, BELVEDERE
BELO HORIZONTE–MG – CEP.: 30.320–670
TEL.: (31) 3347–4405 / (31) 3347–7079 / (31) 3571–1920
EMAIL: contato@grupoprojetoengenharia.com.br

REALIZAÇÃO:
PREFEITURA MUNICIPAL ARAGUARI
PRAÇA GETÚLIO VARGAS, 65 CENTRO – ARAGUARI
MINAS GERAIS | CEP 38600–132
TEL.: (34)3698–3000

PRAÇA GETÚLIO VARGAS

CENTRO - ARAGUARI / MG, 38600-132

PROJETO ESTRUTURAL

AUTORIA DO PROJETO:

JULIANA GONÇALVES OLIVEIRA
CREA MG – 239787/D

CONTRATANTE DO PROJETO:

RESPONSÁVEL DA CONTRATANTE

DATA:	ESCALA:	CÓDIGO:
JANEIRO/2022	INDICADA	PRJ-EST

TÍTULO DOS DESENHOS:
DETALHAMENTO DAS VIGAS DO PAVIMENTO FECHAMENTO DE ALVENARIA DA ÁREA DOS VESTIÁRIOS

PRANCHA: 31/40

DIREITOS AUTORAIS RESERVADOS; PROIBIDO REPRODUÇÃO, DIVULGAÇÃO OU ALTERAÇÃO SEM ORDEM EXPRESSA DO AUTOR.

TÍTULO DOS DESENHOS:
PRJ-EXE-EST-ARG-PGV-0101-REV00

FORMATO A1
841x594mm

DETALHAMENTO DAS VIGAS DO PAVIMENTO FECHAMENTO DE ALVENARIA [EL. +798.00]

ESCALA INDICADA